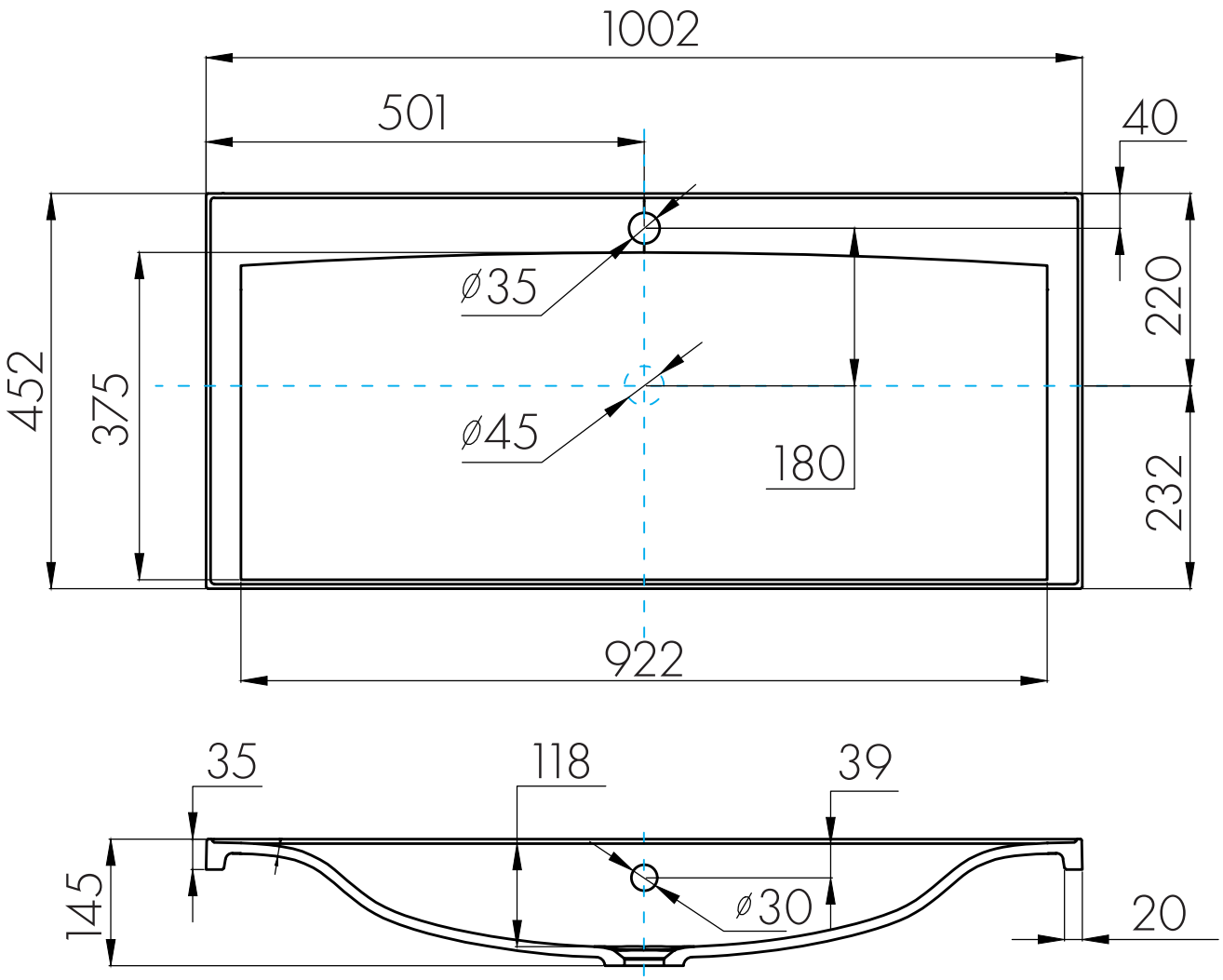
1002
501
40
452
375
220
232
ø35
ø45
180
922
35
118
39
145
ø30
20